ライトコーナー、PZライトコーナー
ライトコーナー合板タイプ、PZライトコーナー合板タイプ　取扱説明書

※ご使用前に必ずお読みください。

用　途

■ 柱と土台、柱と横架材の接合に使用します。

特　長

■ 外周部に金物を出さずに接合できます。
■ 本体幅が30mmで納まりが良く、施工性が向上しました。
■ 板厚が1.6mmと薄く軽量コンパクト設計なので、現場での持ち運びが楽に行えます。
■ ライトコーナー合板タイプ、PZライトコーナー合板タイプは、床合板(30mmまで)の上から接合できますので、面倒な床合板の欠き込みが不要です。
※ライトコーナー、PZライトコーナーは床合板の上から使用できません。
■ 溶融亜鉛めっき鋼板(Z27)とプロイズの2種類あります。

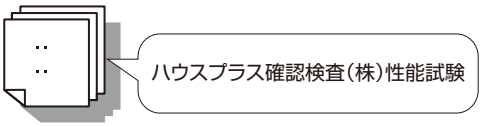

建設省 告示第1460号 第2号	短期基準接合引張耐力(Pot)
ライトコーナー、PZライトコーナー	
[は]対応	(中柱) 6.3kN (隅柱) 5.8kN
ライトコーナー合板タイプ、PZライトコーナー合板タイプ	
[は]対応	(中柱) 6.0kN (隅柱) 5.9kN

付属品

ライトコーナー、PZライトコーナー	専用ビス CPQ-45(シルバー)×6本
ライトコーナー合板タイプ PZライトコーナー合板タイプ	専用ビス【柱側】CPQ-45(シルバー)×3本 専用ビス【土台(横架材)側】CPQ-75(Mブルー) ×3本

施工方法

本体の(柱)と刻印があるほうを柱側にして、付属ビスで接合します。

ライトコーナー
PZライトコーナー

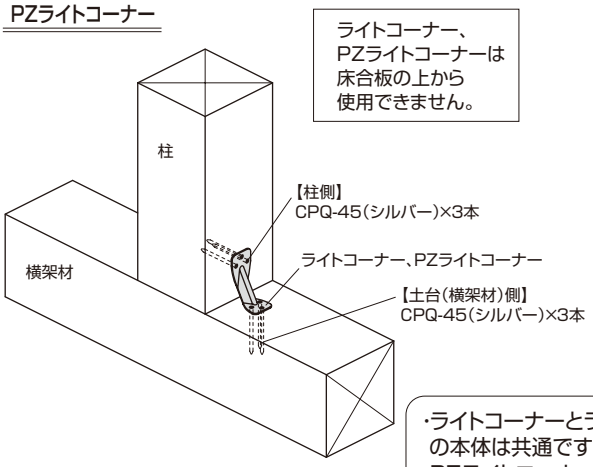

ライトコーナー合板タイプ
PZライトコーナー合板タイプ

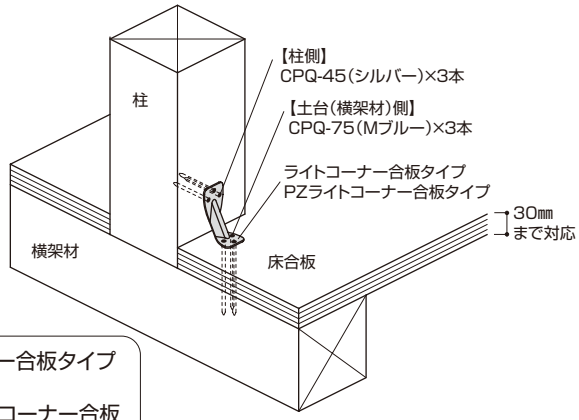

・ライトコーナーとライトコーナー合板タイプの本体は共通です。
・PZライトコーナーとPZライトコーナー合板タイプの本体は共通です。

注意事項

■ 必ず付属の専用ビスで接合してください。
※ビスの本数を減らしたり、専用ビス以外の接合具を使用して取付けた場合、所要の耐力が得られませんのでご注意ください。
※締めすぎに注意!!ビス頭を金物に接するまでねじ込んだ後、必要以上のトルク(ねじ込み)を加えないでください。
■ ビス接合用の四角ビット(#3)は別売品です。
■ ケガに注意!!手袋を着用するなど金物の切断面に注意して作業をしてください。
■ ビスを打ち込む際にも、軍手や手袋などをはめ、さらに保護メガネを装着し、怪我のないようにしてください。
■ 金物は所定の位置に取り付けてください。
■ 金物の干渉に注意しご使用ください。
■ 接合・締付け工具類は、適切なものをご使用ください。
■ 現場で防腐・防蟻処理他、薬剤を使用する場合は、金物に薬剤が付着しないように注意してください。金物本体や表面処理が著しく劣化する場合があります。
■ 放り投げたりハンマーで叩く等、乱暴に取扱うと破損や変形する恐れがあります。
■ 目的用途以外には使用しないでください。

K20241224A

BXカネシン株式会社

営　業　本　部 ／ 〒124-0024　東京都葛飾区新小岩1-53-10　朝日生命新小岩ビル3階　Tel.03-3696-6781　Fax.03-3696-6770
技術的なご相談は ／ BXカネシンCSセンター　Tel.03-5671-1077